RIPETITORE ISOLATO RS485

Isolated RS485 repeater

L' MCI485REP ha la funzione di amplificare un segnale RS-485.
Permette di estendere la distanza di comunicazione di 1200 m o di aumentare, fino a 32, il numero di nodi collegati.

The MCI485REP repeaters simply amplify, or boost, existing RS-485 signals to enable them to cover longer distances. They extend the communication distance by 1200 m or extend the number of connected nodes by 32.

DATI TECNICI - *Technical data*

ingresso	input	RS485 (2fili/*wire)*
uscita	*output*	RS485 (2fili/*wire)*
velocità	*speed modes*	1200; 2400; 4800; 9600; 19,2k; 38,4k 57,6k115.2k bps
isolamento	*insulation*	3000 Vdc
connessione	*connection*	morsettiere estribili/*plug-in terminal blockd*
alimentazione	*aux. supply voltage*	10÷30Vdc
consumo	*consumption*	1,4W @ 24Vdc
temperatura di funzionamento	*operating temperature*	-10…+70°C
temperatura di magazzinaggio	*storage temperature*	-25…+85°C

DIMENSIONI - *Dimensions*

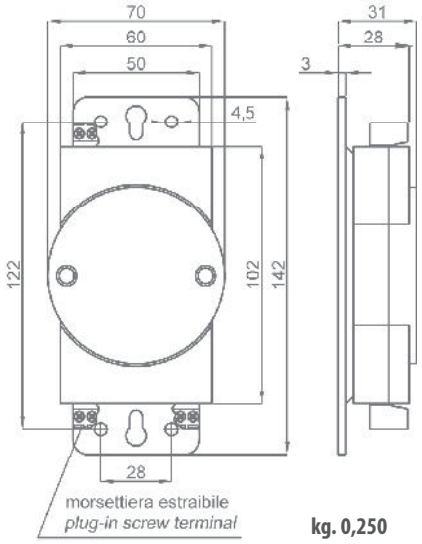

kg. 0,250

CODICI DI ORDINAZIONE - *Ordering codes*

CONVERTITORE USB-RS485 - *USB-RS485 CONVERTER*	**M C I 4 8 5 R E P X 3 2 V**